Block - Mohr
Papier-, Folien- u. Kunststofftechnik

Easy Roller

Rollentransport / Rollenhandling

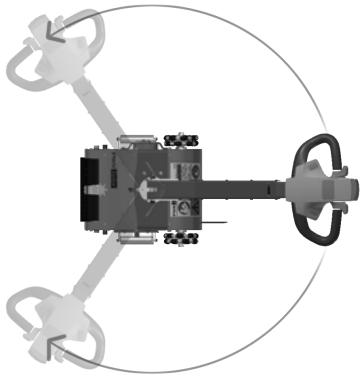

Material: Stahlkonstruktion

Belastbarkeit: max. 8.000 kg

Stromversorgung: akkubetrieben

Fahrbarkeit: vorwärts und rückwärts fahrbar, seitlich zieh- und schiebbar (multidirektionale Räder)

Merkmale:

- neues, einzigartiges und robustes Design
- variable Geschwindigkeit
- ergonomische Deichsel um 270 Grad drehbar
- stabiler, strapazierfähiger Deichsel-Kopf mit Sicherheitseinrichtung
- Deichsel-Griff um 90 Grad drehbar
- der Griff ist mit einem "Bauchtaster E-Stop" für eine verbesserte Sicherheit des Bedieners ausgestattet
- dank Akkupower ist das Gerät frei von jeglichen Versorgungsleitungen wie z.B. Druckluft
- Batterieanzeige am Griff
- zwei Batterien und ein Ladegerät sind im Standard Lieferumfang enthalten
- Motor, Ketten usw. sind im Inneren der Maschine "verbaut", so dass diese wichtigen Teile nicht beschädigt werden können und sauber bleiben
- bewegt bis zu 8.000 kg

Block & Mohr GmbH
Lindenstrasse 5, 49479 Ibbenbueren
Telefon: +49 5451 8979-0
Fax: +49 5451 8979-79
E-Mail: info@block-mohr.com
Web: www.block-mohr.com
Geschäftsführer: Andreas Mohr
HRB 7870 Amtsgericht Steinfurt